ZEP2 - 661CSX2 CW

ゼップ2 LED 300 W - クール ホワイト

Profile spot

- **タイプ** ：プロファイルスポット
- **光源** ：LED 300 W
- **ズーム** ：11° - 26°
- **色温度** ：クール ホワイト
- **仕様** ：110V 北米バージョン

新しくなったゼップ2の進化したパフォーマンス

スムーズで均一なビームとパワーを組み合わせたゼップ 660 SX LEDプロファイルスポット。従来の1k / 2k灯体と同様のパフォーマンスを、わずか300Wの消費電力で実現します。長寿命LEDで、運用コストのカットも可能。ロバートジュリアがこだわり続けている人間工学の考え方を取り入れた操作感に光学的、機械的品質を組み合わせたゼップの演色評価数(CRI)は高い数値を誇っており、最小クラスの劇場から広大なイベント会場まで、あらゆるシーンにマッチします。

特長

- **多機能ダブルスロット：**ゴボおよびアイリスの同時使用が可能で、シャープなフォーカスでゴボやカッターを使用できます
- **カッタースロット ：** 8枚まで使用可能。メンテナンス時には完全に取り外したり、運搬時には内部にしっかり差し込んだりすることができます
- **カッターロックシステム ：** カッターの位置がずれないよう4枚までロック可能
- **共通ゴボホルダー：**Aサイズのプラスチックゴボ、ガラスゴボ、メタルゴボが使用可能
- **90°回転式レンズチューブ、スロット、フロントアクセサリホルダー：**アームを動かすことなく投影イメージの回転が可能
- **フロストフィルター ：** フリップレバーですばやくソフトエッジに切り替え可能
- **内部ガラスフィルタホルダー：**色付きガラス、ダイクロイックガラス、テクスチャーガラスの長期使用が可能
- **DMX：**8 bitおよび16 bitの照度調節機能にストロボ機能をプラス
- **ディスプレイ ：** 4つのボタンでライトカーブやレスポンス時間の調節ができます。ディスプレイは自動消灯機能付き
- **操作：**手動(ボタン使用)とリモート(DMX使用)、ワイヤレスDMX(オプション)での操作方法が利用できます
- **フォーカス目盛り：**灯体側面の目盛りで素早く簡単にフォーカスが可能

光学システム

- **超長寿命光源：**寿命は標準で50,000時間、それ以降も70%のルーメン相当の明るさを保ちます
- **クォーツ製コンデンサレンズ：**まばゆい均一な光を作り出します
- **幅広いズーム範囲：**あらゆるビーム角でシャープなフォーカスが可能。ズームとフォーカスは筐体左右側面のノブを操作し独立して調節できます
- **完璧なディミングカーブ ：** 20%以下の照度でも滑らかなライトカーブを描く調光能力が特長です

仕様

- **完全自社製造：**厳密な品質管理を製造全工程で行っています
- **PSU ：** 組み込み型のフリッカーフリー電子PSU搭載。プラグ・アンド・プレイ感覚での使用が可能です
- **電源コネクター：**NeutriK® powerCON TRUE1 の入力・出力コネクターを使用しデイジーチェーン方式で複数灯体を接続
- **冷却システム ：** TVスタジオやオペラハウスなど雑音にシビアな環境での使用に最も適した静音ファンを採用
- **筐体：**強固な金属薄板を採用し、高い耐用性が特長です
- **持ち運び用ノブ、ハンドル ：** 高所作業や運搬の際も安全に取り扱える作りになっています
- **スペアパーツ、アクセサリ：**同シリーズの灯体で共通となっているため、省コストに効果的です
- **内部構造：**クリーニングがしやすいよう設計しました

Picture:664SX

DSEN276_661CSX_CW - 04/05/2016
Robert Juliat reserves the right to change or alter any of the items detailed on this page,
to increase or improve manufacturing techniques without prior notice.
Robert Juliat S.A.S., 32 rue de Beaumont, 60530 Fresnoy-en-Thelle - France
Telephone : +33 (0)3 44 26 51 89 - fax : +33 (0)3 44 26 90 79 - info@robertjuliat.fr
www.robertjuliat.com

ROBERT JULIAT

光源

- ランプタイプ　：LED
- 出力　：250 W

LED光源	出力*	ルーメン*	色温度*	CRI* (最低値)
SUHD60 V2 CW (RJ / Osram共同開発)	250 W	22 900 lm	5700K	92

(*) 製造社によるデータ

光学システム

仕様

- タイプ　：ズーム
- ビーム角　：11° - 26°
- 焦点距離　：173 - 415 mm

カラーフィルター

- 形状　：四角
- スタンダードサイズ　：191 x 191 mm
- サイズ　：A
- 素材　：メタル
  ガラス

100 mm
*最大イメージサイズ

明るさ

SUHD60 V2 CW (RJ / Osram) 光源使用時

- 11°の場合

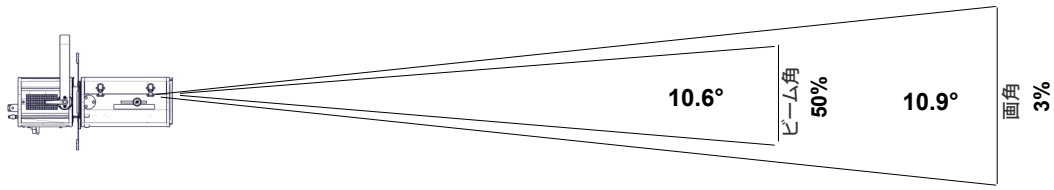

距離	5 m	10 m	15 m	20 m	25 m	30 m
直径	1 m	1.9 m	2.9 m	3.8 m	4.8 m	5.7 m
照度	10 500 lux	2 650 lux	1 200 lux	660 lux	420 lux	290 lux
距離	15 ft	35 ft	50 ft	65 ft	80 ft	100 ft
直径	2.9 ft	6.7 ft	9.5 ft	12.4 ft	15.3 ft	19.1 ft
照度	1 200 fc	220 fc	110 fc	65 fc	41 fc	27 fc

ビーム照度
260 400 cd
フィールドルーメン
6 450 lm
発光効率
23 lm / W
CCT
5 530 K
CRI
91

- 26°の場合

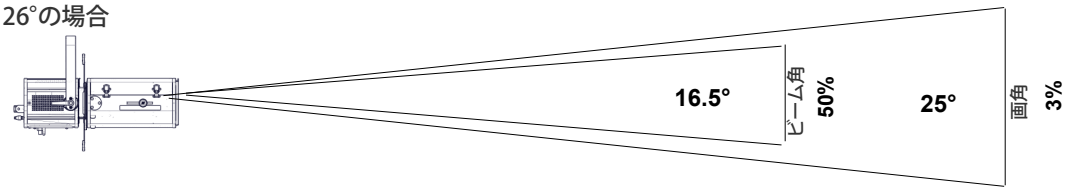

距離	5 m	10 m	15 m	20 m	25 m	30 m
直径	2.2 m	4.4 m	6.7 m	8.9 m	11.1 m	13.3 m
照度	4 450 lux	1 150 lux	500 lux	280 lux	180 lux	130 lux
距離	15 ft	35 ft	50 ft	65 ft	80 ft	100 ft
直径	6.7 ft	15.5 ft	22.2 ft	28.8 ft	35.5 ft	44.3 ft
照度	500 fc	95 fc	45 fc	27 fc	18 fc	12 fc

ビーム照度
110 300 cd
フィールドルーメン
8 490 lm
発光効率
30 lm / W
CCT
5 620 K
CRI
90

リモート操作

- データプロトコル　：USITT DMX512-A
  RDM
- DMX チャート　：

- データ入力コネクター　：5 ピン XLR オス
- データ出力コネクター　：5 ピン XLR メス

Mode 1 (1 channels)	Mode 2 (2 channels)	Mode 3 (3 channels)
Dimmer	Dimmer	Dimmer
	Dimmer fine	Dimmer fine
		Strobe

寸法と重量

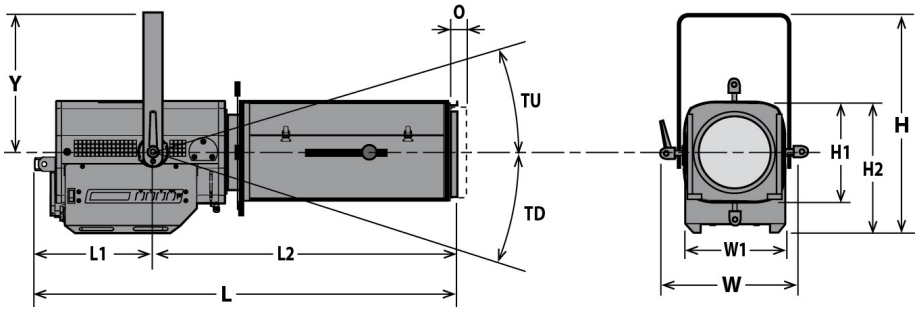

重量：18 kg

高さ	長さ	幅	アーム	チルト	オプション
H= 447 mm (17.6 in) H1= 208 mm (8.2 in) H2= 268 mm (10.6 in)	L= 902 mm (35.5 in) L1= 241 mm (9.5 in) L2= 661 mm (26 in)	W= 330 mm (13 in) W1= 208 mm (8.2 in)	Y= 280 mm (11 in)	TU= 60° TD= 90°	O= 25 mm (1 in)

設置

- 照射面最短距離　：0.7 m

保証

- 期間：2年

詳しくは本国ウェブサイトの
「General Sales Condition」を参照

認証規格

CE

仕様

- 筐体　：金属薄板 - アルミニウム
- 色　：ブラック
- 冷却　：静音ファン
- 最高使用周囲温度(Ta)　：40℃
- 最高表面温度(Tc)　：70℃
- 全放熱量　：1 126 BTU / h
- 防塵•防水保護等級　：IP20

電源互換(自動検出式)

220/230 V	- 50 Hz	220 V	- 60 Hz
245 V	- 50 Hz	100 V	- 50 Hz
110/120 V	- 60 Hz	100 V	- 60 Hz
208 V	- 60 Hz		

電源入力

- タイプ　：Neutrik powerCON TRUE1 コネクター付電源コード(取り外し可)
- ケーブル　：14 AWG SJタイプ (UL / CSA規格認証済)
- 長さ　：1.5 m (4.9 ft)
- 電源コネクター　：コネクター無

電力消費

電圧	周波数	電流	出力	力率
230 V	50 Hz	1.5 A	330 W	0,96
120 V	60 Hz	2.8 A	330 W	0,9
100 V	60 Hz	3.3 A	330 W	0,9

パワーサプライ

- PSU　：内蔵型PSU - フリッカーフリー(力率改善回路による)
- コントロール　：Local / DMX
- 安全機構　：メイン - 4A 1P1D ブレーカー - UL認証済
- 電源最大接続供給数：Neutrik powerCON TRUE1 使用の場合 - 230V - 10台 / 110V - 5台

型番

661CSX CW	LED 300 W Profile spot - 661CSX CW ZEP - Cool White - 11/26° - North american standard

オプション

LT-Profile	Licht- Technik 製 DMXモーターコントロール：パン、チルト、ズーム、カッター(4枚)、カラーチェンジャー	
CAV600C	ダブルスロットフロントカセット、195 x 195 mm アクセサリ用	
W-DMX/Z	W - DMX ワイヤレスDMX	

アクセサリ

D8	SXシリーズ用カッター 4枚同梱	
SGUX	共通Aサイズゴボホルダー(メタルゴボ、ガラスゴボ、フロストガラス用) 1枚同梱	
IWSX755	差し込み式アイリス、ホルダー付 - 重量：0.26 Kg	
CAV600AC	ダブルスロットフロントカセット、191 x 191 mm アクセサリ用 - 重量：0.45 Kg	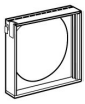
VD120	120 x 120mm フロストガラス	
FCD600	角度付アーム	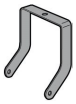
876	40 x 10 mm ハンガー、28 mm M10 スクリュー付、Ø35 - 50 mm パイプ用 - SWL：50 Kg - 重量：1.25 Kg	
880	40 x 10 mm ハンガー、28 mm M10 スクリュー付、Ø50 - 63 mm パイプ用 - SWL：50 Kg - 重量：1.36 Kg	
CS2	安全ケーブル Ø3 mm 長さ：600 mm - SWL：75 Kg	